Detajl kovinske varovalne ograje, M=1:25
(dolvodna stran)

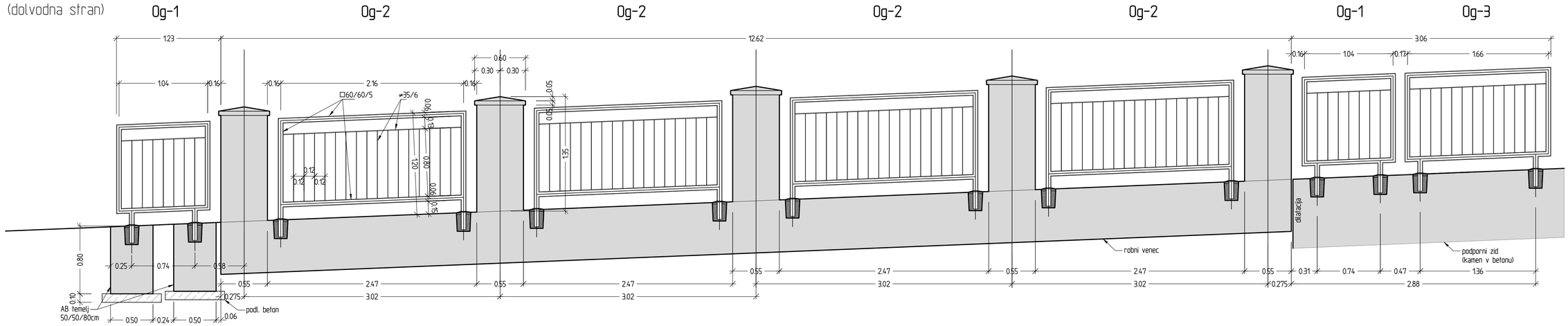

Detajl kovinske varovalne ograje, M=1:25
(gorvodna stran)

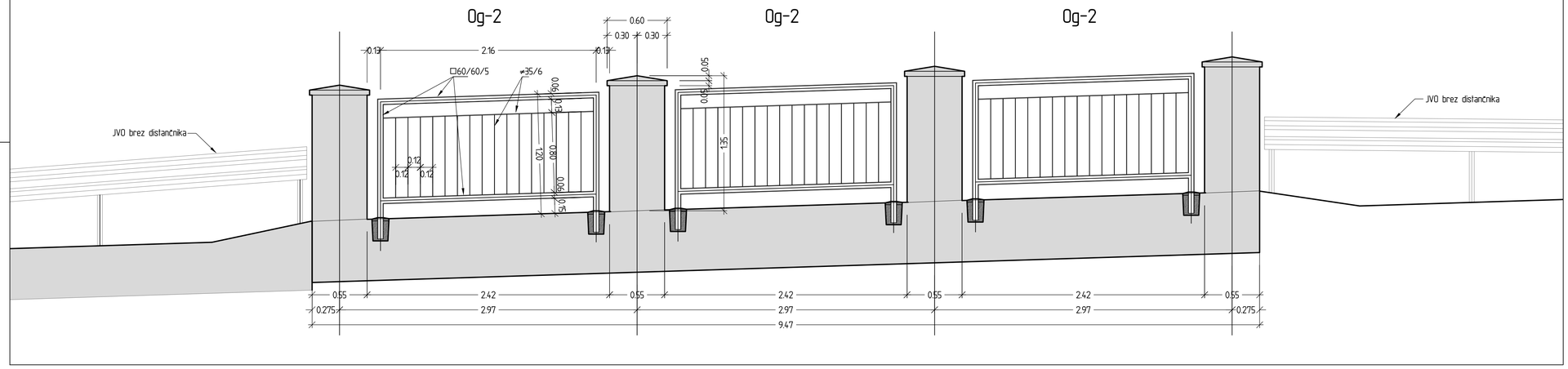

Vzdolžni profil meteorne kanalizacije - peskolov, M1:50

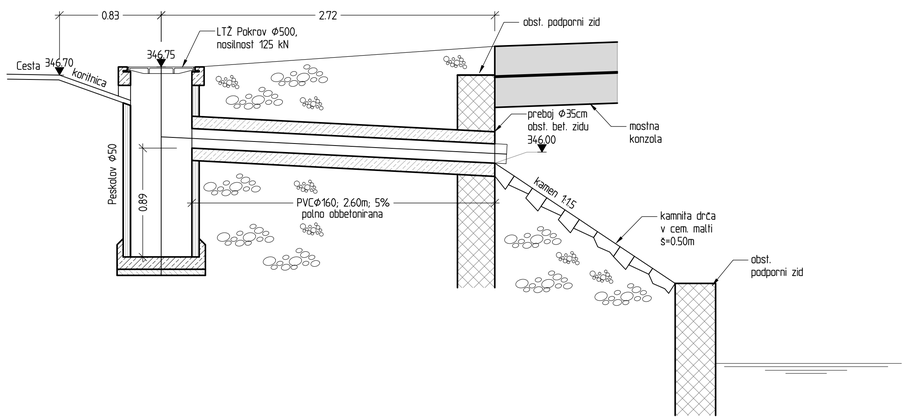

Detajl sidranja stebrička kovinske ograje, M=1:5
(vse mere so v cm)

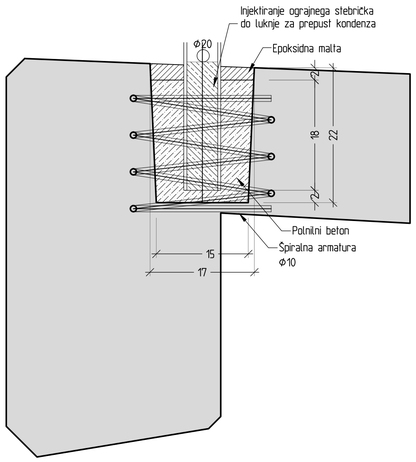

Detajl dilatacije, M=1:2
(vse mere so v cm)

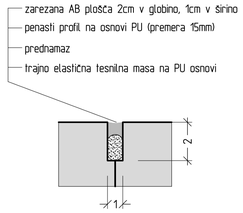

Legenda:

- obst. konstr.
- rušenje
- podl. beton
- nov armiran beton
- nov armiran beton

Sprememba	Opis spremembe	Datum	Podpis

Investitor: OBČINA VRHNIKA, Trg Ajdovščina 1, 1360 Vrhnika	Objekt: MOST ČEZ PODLIPŠČICO V PODLIPI
Projektant: ikb d.o.o. Cesta v Gorice 36, Ljubljana	Del objekta/sistem: Most
Id. oznaka izvajalca:	Vrsta načrta/prikaza: 3 NAČRT GRADBENIH KONSTRUKCIJ
Ime in priimek / Id. št. IZS:	Vsebina risbe (dokumenta): Detajli kovinske varovalne ograje, detajl sidranja varovalne ograje, detajl dilatacije, vzdolžni profil meteorne kanalizacije - peskolov;
Odgovorni vodja projekta: B. Balistić G-0749	
Odgovorni projektant: B. Balistić G-0749	
Sodelavec - projektant:	Vrsta dokumentacije: PZI; Številka projekta: 03-11
Obdelal: T. Sajk	Klasifikacijska oznaka: V R - - - - - - - - - ; Stran/strani: 1/1
Datum izdelave: 05.2011; Merilo: 12, 15, 125, 150	Identifikacijska oznaka: 0 3 1 1 0 3 - - G P 0 0 6; Gr: -

Ta risba je last IKB, d.o.o., LJUBLJANA
Kopiranje ali uporaba v drugo namene
je dovoljena le s pisnim dovoljenjem.